m21-2

15 - 40 HP CV PS

TELAIO FRAME CHÂSSIS RAHMEN BASTIDOR	HP-CV-PS		KG		cm	cm	mm	cm
m21-2 - 165	15 - 30	540	100	1" 3/8 Z6	165		30	44
m21-2 - 230	**20 - 35**	**540**	**110**	**1" 3/8 Z6**	**225**		**30**	**44**
m21-2 - 280	25 - 40	540	120	1" 3/8 Z6	280		30	44
m21-2 - 330	**30 - 40**	**540**	**130**	**1" 3/8 Z6**	**330**		**30**	**44**
m21-2 - 440	35 - 40	540	145	1" 3/8 Z6	440		30	44
m21-2 - 310-p*	**30 - 40**	**540**	**180**	**1" 3/8 Z6**	**330**	**254**	**30**	**44**

* pieghevole manuale • manual folding • repliable manuellement • manuell klappbar • plegable manual

ELEMENTO ELEMENT ÉLÉMENT ELEMENT ELEMENTO	cm			cm	KG
m21-2 - super stretto	13 - 19	✓	381	5 - 10	31
m21-2 - stretto	**20 - 35**	✓	**381**	**5 - 10**	**37**
m21-2 - medio	40 - 50	✓	381	5 - 10	41

€ Prezzi

Prices • Prix • Preis • Precios

TELAIO FRAME • CHÂSSIS • RAHMEN • BASTIDOR		CODICE REF.# • RÉF. • ART.NR. • CÓDIGO
m21-2 - 165	€ 1.875	0099002
m21-2 - 230	**€ 1.951**	0099003
m21-2 - 280	€ 2.045	0099004
m21-2 - 330	**€ 2.115**	0099005
m21-2 - 440	€ 2.734	0099008
m21-2 - 310-p*	**€ 3.540**	0099156

ELEMENTO ELEMENT • ÉLÉMENT • ELEMENT • ELEMENTO			CODICE REF.# • RÉF. • ART.NR. • CÓDIGO
m21-2 super stretto	SUPER NARROW · SUPER ETROIT · SUPER-ENG · SUPER ESTRECHO	€ 940	0194145
m21-2 stretto	NARROW · ETROIT · ENG · ESTRECHO	**€ 952**	0294145
m21-2 medio	MEDIUM · MOYEN · MITTEL · MEDIO	€ 999	0394145

dotazione di serie

m21-2

standard equipment • de série • Standardausstattung • dotacion de serie

ITALIANO

- ALBERO CARDANICO
- ATTACCO A 3 PUNTI CAT I
- RUOTE ANTERIORI Ø 250
- COFANI OSCILLANTI
- GRUPPO RIDUTTORE MONO VELOCITÀ
- PROTEZIONI ANTI-INFORTUNISTICHE A NORMA "CE"

ENGLISH

- PTO SHAFT
- 3 POINT HITCH CAT I
- FRONT WHEELS Ø 250
- FLOATING HOODS
- SINGLE SPEED GEARBOX
- "CE" SAFETY GUARDS

FRANÇAIS

- CARDAN
- ATTELAGE A 3 POINTS CAT I
- ROUES FRONTALES Ø 250
- CAPOTS OSCILLANTS
- BOITIER MONO VITESSE
- PROTECTIONS DE SECURITE "CE"

DEUTSCH

- GELENKWELLE
- 3 PUNKTANBAUBOCK CAT I
- STUTZRÄDER Ø 250
- BEWEGLICHE HAUBE
- EINGANGGETRIEBE
- "CE" SCHUTZVORRICHTUNG

ESPAÑOL

- CARDAN
- ENGANCHE 3 PUNTOS CAT I
- RUEDAS DELANTERAS Ø 250
- TAPA TRASERA OSCILANTE
- CAJA ENGRANAJES MONO-VELOCIDAD
- PROTECCIONES DE SEGURIDAD "CE"

optionals

options • sur demande • auf Wunsch • opciones

ITALIANO	ENGLISH	FRANÇAIS	DEUTSCH	ESPAÑOL	€	REF.
ASSOLCATORE COMPLETO	RIDGER UNIT	BUTTEUR COMPLET	KPL. HÄUFELKÖRPER	APORCADORA COMPLETO	216,00	0099018
TRASLATORE IDRAULICO PER LAVORI IN COLLINA (SUPPLEMENTO)	HYDRAULIC FRAME SIDE SHIFT (SUPPLEMENT)	DEPORT HYDRAULIQUE DU CHASSIS (SUPPLÉMENT)	HYDRAULISCHE SEITENVER-SCHIEBUNG (ERGÄNZUNG)	DESPLAZAMIENTO HIDRÁUL-ICO DEL BASTIDOR (SUPLEMENTO)	1.690,00	0099419
SPANDICONCIME A CADUTA L. 109 – M. 1 – 6 USCITE	SPREADER L. 109 – 1 M. – 6 OUTLETS	ÉPANDEUR ENGRAIS L. 109 M. 1 – 6 SORTIES	DÜNGERSTREUER L. 109 – M. 1 – 6 AUSGÄNGE	ESPARCIDOR DE ABON L. 109 M. 1 – 6 SALIDAS	1.354,00	0115500
SPANDICONCIME A CADUTA L. 164 – M. 1,5 – 8 USCITE	SPREADER L. 164 – 1,5 M. – 8 OUTLETS	ÉPANDEUR ENGRAIS L. 164 M. 1,5 – 8 SORTIES	DÜNGERSTREUER L. 164 – M. 1,5 – 8 AUSGÄNGE	ESPARCIDOR DE ABON L. 164 M. 1,5 – 8 SALIDAS	1.552,00	0215500
SPANDICONCIME A CADUTA L. 218 – M. 2 – 12 USCITE	SPREADER L. 218 – 2 M. – 12 OUTLETS	ÉPANDEUR ENGRAIS L. 218 M. 2 – 12 SORTIES	DÜNGERSTREUER L. 218 – M. 2 – 12 AUSGÄNGE	ESPARCIDOR DE ABON L. 218 M. 2 – 12 SALIDAS	1.812,00	0315500
SPANDICONCIME A CADUTA M. 1+1 (ABBINATI)	SPREADER 1+1 M. (COUPLED)	ÉPANDEUR ENGRAIS 1+1 (JUMELE)	DÜNGERSTREUER 1+1 M. (VERBUNDEN)	ESPARCIDOR DE ABON 1+1 (JUNTADOS)	2.100,00	0415500
SPANDICON. VOLUMETRICO L. 180 – M. 1 – 6 USCITE	VOLUM. SPREADER L. 180 1 M. – 6 OUTLETS	ÉPANDEUR VOLUM. L. 180 M. 1 – 6 SORTIES	VOLUM. DÜNGERSTREUER L. 180 – M.1 – 6 AUSGÄNGE	VOLUM. ESPARC. DE ABON L. 180 M. 1 – 6 SALIDAS	2.949,00	S0311188
SPANDICON. VOLUMETRICO L. 270 – M. 1,5 – 8 USCITE	VOLUM. SPREADER L. 270 1,5 M. – 8 OUTLETS	ÉPANDEUR VOLUM. L. 270 M. 1,5 – 8 SORTIES	VOLUM. DÜNGERSTREUER L. 270 – M.1,5 – 8 AUSGÄNGE	VOLUM. ESPARC. DE ABON L. 270 M. 1,5 – 8 SALIDAS	3.370,00	S0321188
SPANDICON. VOLUMETRICO L. 360 – M. 2 – 12 USCITE	VOLUM. SPREADER L. 360 2 M. – 12 OUTLETS	ÉPANDEUR VOLUM. L. 360 M. 2 – 12 SORTIES	VOLUM. DÜNGERSTREUER L. 360 – M.2 – 12 AUSGÄNGE	VOLUM. ESPARC. DE ABON L. 360 M. 2 – 12 SALIDAS	3.970,00	S0331188
SPANDICONCIME VOLUME-TRICO M. 1+1 (ABBINATI)	VOLUM. SPREADER 1+1 M. (COUPLED)	ÉPANDEUR VOLUM. 1+1 (JUMELE)	VOLUM. DÜNGERSTREUER 1+1 M. (VERBUNDEN)	VOLUM. ESPARCIDOR DE ABON 1+1 (JUNTADOS)	4.455,00	0415500
TRASFORM. ELEMENTO SUPER-STRETTO - STRETTO	CHANGING: SUPER- NAR-ROW TO NARROW	TRANSFORM. ELEMENT DE SUPER ETROIT A ETROIT	ÄNDERUNGSSATZ ELEMENT: SUPER ENG - ENG.	TRANSFORM. ELEM. DE SU-PER ESTRECHO - ESTRECHO	302,00	0099102
TRASFORM. ELEMENTO DA STRETTO A MEDIO	ELEMENT CHANGING: NARROW TO MEDIUM	TRANSFORM. ELEMENT DE ETROIT A MOYEN	ÄNDERUNGSSATZ ELEMENT: ENG - MITTEL	TRANSFORM. ELEM. DE: ESTRECHO A MEDIO	157,00	0099296
TRASFORM. ELEMENTO DA MEDIO A STRETTO	ELEMENT CHANGING: MEDIUM TO NARROW	TRANSFORM. ELEMENT DE MOYEN A ETROIT	ÄNDERUNGSSATZ ELEMENT: MITTEL - ENG	TRANSFORMACIÓN ELEM. DE: MEDIO - ESTRECO	132,00	0099297
KIT SOLLEVAMENTO LAT. A MOLLE (MEDIO/STRETTO)	SIDE LIFTING KIT W/ SPRING (ONLY MEDIUM /NARROW)	KIT SOULEVEMENT LAT. PAR RESSORTS (MOYEN/ETROIT)	SEITLICHE ERHEBUNG MIT FEDER (NUR MITTEL/ENG)	KIT DE LEVANT. LAT.PARA RISORTE(MEDIO/ESTRECHO)	248,00	S2100006

mbe3

30 - 80 HP CV PS

TELAIO FRAME CHÂSSIS RAHMEN BASTIDOR	HP-CV-PS		KG		cm	cm	mm	cm
mbe3 - 165	30 - 80	540	150	1" 3/8 Z6	165		41	55
mbe3 - 230	35 - 80	540	170	1" 3/8 Z6	230		41	55
mbe3 - 280	40 - 80	540	180	1" 3/8 Z6	280		41	55
mbe3 - 330	50 - 80	540	200	1" 3/8 Z6	330		41	55
mbe3 - 440	60 - 80	540	230	1" 3/8 Z6	440		41	55
mbe3 - 310-p*	50 - 80	540	250	1" 3/8 Z6	330	254	41	55
mbe3 - 440-p*	60 - 80	540	280	1" 3/8 Z6	452	346	41	55

* pieghevole manuale • manual folding • repliable manuellement • manuell klappbar • plegable manual

ELEMENTO ELEMENT ÉLÉMENT ELEMENT ELEMENTO	cm				cm	KG	
mbe3 - stretto	25 - 40	✓	✓	369	5 - 15	65	70
mbe3 - medio	40 - 55	✓	✓	369	5 - 15	75	85
mbe3 - largo	55 - 70	✓	✓	369	5 - 15	90	100

€ Prezzi

Prices • Prix • Preis • Precios

TELAIO FRAME • CHÂSSIS • RAHMEN • BASTIDOR		CODICE REF.# • RÉF. • ART.NR. • CÓDIGO
mbe3 - 165	€ 2.378	0099384
mbe3 - 230	€ 2.407	0099385
mbe3 - 280	€ 2.600	0099386
mbe3 - 330	€ 2.682	0099387
mbe3 - 440	€ 3.418	0099388
mbe3 - 310-p*	€ 3.850	0099381
mbe3 - 440-p*	€ 4.662	8201017

ELEMENTO ELEMENT • ÉLÉMENT • ELEMENT • ELEMENTO			CODICE REF.# • RÉF. • ART.NR. • CÓDIGO		CODICE REF.# • RÉF. • ART.NR. • CÓDIGO
mbe3 stretto	NARROW · ETROIT · ENG · ESTRECHO	€ 1.256	0491600	€ 1.303	1091600
mbe3 medio	MEDIUM · MOYEN · MITTEL · MEDIO	€ 1.390	0591600	€ 1.460	1191600
mbe3 largo	LARGE · LARGE · BREIT · ANCHO	€ 1.554	0691600	€ 1.648	1291600

dotazione di serie

mbe3

standard equipment • de série • Standardausstattung • dotacion de serie

ITALIANO

- ALBERO CARDANICO
- ATTACCO A 3 PUNTI CAT I-II
- RUOTE ANTERIORI Ø 300
- COFANI OSCILLANTI
- GRUPPO RIDUTTORE MONO VELOCITÀ
- PROTEZIONI ANTI-INFORTUNISTICHE A NORMA "CE"

ENGLISH

- PTO SHAFT
- 3 POINT HITCH CAT I-II
- FRONT WHEELS Ø 300
- FLOATING HOODS
- SINGLE SPEED GEARBOX
- "CE" SAFETY GUARDS

FRANÇAIS

- CARDAN
- ATTELAGE A 3 POINTS CAT I-II
- ROUES FRONTALES Ø 300
- CAPOTS OSCILLANTS
- BOITIER MONO VITESSE
- PROTECTIONS DE SECURITE "CE"

DEUTSCH

- GELENKWELLE
- 3 PUNKTANBAUBOCK CAT I-II
- STUTZRÄDER Ø 300
- BEWEGLICHE HAUBE
- EINGANGGETRIEBE
- "CE" SCHUTZVORRICHTUNG

ESPAÑOL

- CARDAN
- ENGANCHE 3 PUNTOS CAT I-II
- RUEDAS DELANTERAS Ø 300
- TAPA TRASERA OSCILANTE
- CAJA ENGRANAJES MONO-VELOCIDAD
- PROTECCIONES DE SEGURIDAD "CE"

optionals

options • sur demande • auf Wunsch • opciones

ITALIANO	ENGLISH	FRANÇAIS	DEUTSCH	ESPAÑOL	€	REF.
ASSOLCATORE COMPLETO	RIDGER UNIT	BUTTEUR COMPLET	KPL. HÄUFELKÖRPER	APORCADORA COMPLETO	288,00	S0100078
TRASLATORE IDRAULICO PER LAVORI IN COLLINA (SUPPLEMENTO)	HYDRAULIC FRAME SIDE SHIFT (SUPPLEMENT)	DEPORT HYDRAULIQUE DU CHASSIS (SUPPLÉMENT)	HYDRAULISCHE SEITENVER-SCHIEBUNG (ERGÄNZUNG)	DESPLAZAMIENTO HIDRÁUL-ICO DEL BASTIDOR (SUPLEMENTO)	1.925,00	0099400
SPANDICONCIME A CADUTA L. 109 – M. 1 – 6 USCITE	SPREADER L. 109 – 1 M. – 6 OUTLETS	ÉPANDEUR ENGRAIS L. 109 M. 1 – 6 SORTIES	DÜNGERSTREUER L. 109 – M. 1 – 6 AUSGÄNGE	ESPARCIDOR DE ABON L. 109 M. 1 – 6 SALIDAS	1.354,00	0192950
SPANDICONCIME A CADUTA L. 164 – M. 1,5 – 8 USCITE	SPREADER L. 164 – 1,5 M. – 8 OUTLETS	ÉPANDEUR ENGRAIS L. 164 M. 1,5 – 8 SORTIES	DÜNGERSTREUER L. 164 – M. 1,5 – 8 AUSGÄNGE	ESPARCIDOR DE ABON L. 164 M. 1,5 – 8 SALIDAS	1.552,00	0292950
SPANDICONCIME A CADUTA L. 218 – M. 2 – 12 USCITE	SPREADER L. 218 – 2 M. – 12 OUTLETS	ÉPANDEUR ENGRAIS L. 218 M. 2 – 12 SORTIES	DÜNGERSTREUER L. 218 – M. 2 – 12 AUSGÄNGE	ESPARCIDOR DE ABON L. 218 M. 2 – 12 SALIDAS	1.812,00	0392950
SPANDICONCIME A CADUTA M. 1+1 (ABBINATI)	SPREADER 1+1 M. (COUPLED)	ÉPANDEUR ENGRAIS 1+1 (JUMELE)	DÜNGERSTREUER 1+1 M. (VERBUNDEN)	ESPARCIDOR DE ABON 1+1 (JUNTADOS)	2.100,00	0492950
SPANDICON. VOLUMETRICO L. 180 – M. 1 – 6 USCITE	VOLUM. SPREADER L. 180 1 M. – 6 OUTLETS	ÉPANDEUR VOLUM. L. 180 M. 1 – 6 SORTIES	VOLUM. DÜNGERSTREUER L. 180 – M.1 – 6 AUSGÄNGE	VOLUM. ESPARC. DE ABON L. 180 M. 1 – 6 SALIDAS	2.949,00	S0311187
SPANDICON. VOLUMETRICO L. 270 – M. 1,5 – 8 USCITE	VOLUM. SPREADER L. 270 1,5 M. – 8 OUTLETS	ÉPANDEUR VOLUM. L. 270 M. 1,5 – 8 SORTIES	VOLUM. DÜNGERSTREUER L. 270 – M.1,5 – 8 AUSGÄNGE	VOLUM. ESPARC. DE ABON L. 270 M. 1,5 – 8 SALIDAS	3.370,00	S0321187
SPANDICON. VOLUMETRICO L. 360 – M. 2 – 12 USCITE	VOLUM. SPREADER L. 360 2 M. – 12 OUTLETS	ÉPANDEUR VOLUM. L. 360 M. 2 – 12 SORTIES	VOLUM. DÜNGERSTREUER L. 360 – M.2 – 12 AUSGÄNGE	VOLUM. ESPARC. DE ABON L. 360 M. 2 – 12 SALIDAS	3.970,00	S0331187
SPANDICONCIME VOLUME-TRICO M. 1+1 (ABBINATI)	VOLUM. SPREADER 1+1 M. (COUPLED)	ÉPANDEUR VOLUM. 1+1 (JUMELE)	VOLUM. DÜNGERSTREUER 1+1 M. (VERBUNDEN)	VOLUM. ESPARCIDOR DE ABON 1+1 (JUNTADOS)	4.455,00	S0300209
TRASFORM. ELEMENTO DA STRETTO A MEDIO	ELEMENT CHANGING: NARROW TO MEDIUM	TRANSFORM. ELEMENT DE ETROIT A MOYEN	ÄNDERUNGSSATZ ELEMENT: ENG - MITTEL	TRANSFORM. ELEM. DE: ESTRECHO A MEDIO	246,00	0099193
TRASFORM. ELEMENTO DA MEDIO A STRETTO	ELEMENT CHANGING: MEDIUM TO NARROW	TRANSFORM. ELEMENT DE MOYEN A ETROIT	ÄNDERUNGSSATZ ELEMENT: MITTEL - ENG	TRANSFORMACIÓN ELEM. DE: MEDIO - ESTRECO	103,00	0099194
TRASFORM. ELEMENTO DA MEDIO A LARGO	ELEMENT CHANGING: MEDIUM TO LARGE	TRANSFORM. ELEMENT DE MOYEN A LARGE	ÄNDERUNGSSATZ ELEMENT: MITTEL - BREIT	TRANSFORMACIÓN ELEM. DE: MEDIO - ANCHO	252,00	0099195
TRASFORM. ELEMENTO DA LARGO A MEDIO	ELEMENT CHANGING: LARGE TO MEDIUM	TRANSFORM. ELEMENT DE LARGE A MOYEN	ÄNDERUNGSSATZ ELEMENT: BREIT - MITTEL	TRANSFORMACIÓN ELEM. DE: ANCHO - MEDIO	114,00	0099196

mg4
40 - 90 HP CV PS

TELAIO FRAME CHÂSSIS RAHMEN BASTIDOR	HP-CV-PS		KG		cm	cm	mm	cm
mg4 - 235	40 - 80	540	220	1" 3/8 Z6	237		46	74
mg4 - 280	40 - 80	540	240	1" 3/8 Z6	282		46	74
mg4 - 360	50 - 80	540	265	1" 3/8 Z6	360		46	74
mg4 - 440	50 - 80	540	295	1" 3/8 Z6	440		46	74
mg4 - 330 *hydro*	50 - 90	540	330	1" 3/8 Z6	330	255	46	74
mg4 - 380 *hydro*	60 - 90	540	370	1" 3/8 Z6	375	300	46	74
mg4 - 450 *hydro*	70 - 90	540	410	1" 3/8 Z6	410	350	46	74

hydro: pieghevole con martinetti idraulici • hydraulic folding • repliable hydrauliquement • hydraulische klappbar • plegable hidraulicamente

ELEMENTO ELEMENT ÉLÉMENT ELEMENT ELEMENTO	cm				cm	KG	
mg4 - stretto	25 - 40	✓	✓	360	5 - 15	75	80
mg4 - medio	40 - 55	✓	✓	360	5 - 15	90	95
mg4 - largo	55 - 70	✓	✓	360	5 - 15	105	115
mg4 - extra largo	75 - 90	✓	✓	360	5 - 15	125	135

€ Prezzi

Prices • Prix • Preis • Precios

TELAIO FRAME • CHÂSSIS • RAHMEN • BASTIDOR		CODICE REF.# • RÉF. • ART.NR. • CÓDIGO
mg4 - 235	€ 2.757	8201529
mg4 - 280	€ 2.780	8201530
mg4 - 360	€ 2.998	8201531
mg4 - 440	€ 3.733	8201532
mg4 - 330 *hydro*	€ 6.192	8201533
mg4 - 380 *hydro*	€ 6.245	8201534
mg4 - 450 *hydro*	€ 7.478	8201535

ELEMENTO ELEMENT • ÉLÉMENT • ELEMENT • ELEMENTO			CODICE REF.# • RÉF. • ART.NR. • CÓDIGO		CODICE REF.# • RÉF. • ART.NR. • CÓDIGO
mg4 stretto	NARROW · ETROIT · ENG · ESTRECHO	€ 1.735	8201262	€ 1.782	8201342
mg4 medio	MEDIUM · MOYEN · MITTEL · MEDIO	€ 1.892	8201273	€ 1.962	8201343
mg4 largo	LARGE · LARGE · BREIT · ANCHO	€ 2.080	8201170	€ 2.168	8201344
mg4 extra largo	E.LARGE · E.LARGE · E.BREIT · E.ANCHO	€ 2.255	8201385	€ 2.366	8201386

dotazione di serie

mg4

standard equipment • de série • Standardausstattung • dotacion de serie

ITALIANO

- ALBERO CARDANICO
- ATTACCO A 3 PUNTI CAT I-II
- RUOTE ANTERIORI Ø 360
- COFANI OSCILLANTI
- GRUPPO RIDUTTORE MONO VELOCITÀ
- PROTEZIONI ANTI-INFORTUNISTICHE A NORMA "CE"

ENGLISH

- PTO SHAFT
- 3 POINT HITCH CAT I-II
- FRONT WHEELS Ø 360
- FLOATING HOODS
- SINGLE SPEED GEARBOX
- "CE" SAFETY GUARDS

FRANÇAIS

- CARDAN
- ATTELAGE A 3 POINTS CAT I-II
- ROUES FRONTALES Ø 360
- CAPOTS OSCILLANTS
- BOITIER MONO VITESSE
- PROTECTIONS DE SECURITE "CE"

DEUTSCH

- GELENKWELLE
- 3 PUNKTANBAUBOCK CAT I-II
- STUTZRÄDER Ø 360
- BEWEGLICHE HAUBE
- EINGANGGETRIEBE
- "CE" SCHUTZVORRICHTUNG

ESPAÑOL

- CARDAN
- ENGANCHE 3 PUNTOS CAT I-II
- RUEDAS DELANTERAS Ø 360
- TAPA TRASERA OSCILANTE
- CAJA ENGRANAJES MONO-VELOCIDAD
- PROTECCIONES DE SEGURIDAD "CE"

optionals

options • sur demande • auf Wunsch • opciones

ITALIANO	ENGLISH	FRANÇAIS	DEUTSCH	ESPAÑOL	€	REF.
ASSOLCATORE COMPLETO	RIDGER UNIT	BUTTEUR COMPLET	KPL. HÄUFELKÖRPER	APORCADORA COMPLETO	288,00	S0100078
SPANDICONCIME A CADUTA L. 109 – M. 1 – 6 USCITE	SPREADER L. 109 – 1 M. – 6 OUTLETS	ÉPANDEUR ENGRAIS L. 109 M. 1 – 6 SORTIES	DÜNGERSTREUER L. 109 – M. 1 – 6 AUSGÄNGE	ESPARCIDOR DE ABON L. 109 M. 1 – 6 SALIDAS	1.354,00	0193900
SPANDICONCIME A CADUTA L. 164 – M. 1,5 – 8 USCITE	SPREADER L. 164 – 1,5 M. – 8 OUTLETS	ÉPANDEUR ENGRAIS L. 164 M. 1,5 – 8 SORTIES	DÜNGERSTREUER L. 164 – M. 1,5 – 8 AUSGÄNGE	ESPARCIDOR DE ABON L. 164 M. 1,5 – 8 SALIDAS	1.552,00	0293900
SPANDICONCIME A CADUTA L. 218 – M. 2 – 12 USCITE	SPREADER L. 218 – 2 M. – 12 OUTLETS	ÉPANDEUR ENGRAIS L. 218 M. 2 – 12 SORTIES	DÜNGERSTREUER L. 218 – M. 2 – 12 AUSGÄNGE	ESPARCIDOR DE ABON L. 218 M. 2 – 12 SALIDAS	1.812,00	0393900
SPANDICONCIME A CADUTA M. 1+1 (ABBINATI)	SPREADER 1+1 M. (COUPLED)	ÉPANDEUR ENGRAIS 1+1 (JUMELE)	DÜNGERSTREUER 1+1 M. (VERBUNDEN)	ESPARCIDOR DE ABON 1+1 (JUNTADOS)	2.100,00	0491300
SPANDICON. VOLUMETRICO L. 180 – M. 1 – 6 USCITE	VOLUM. SPREADER L. 180 1 M. – 6 OUTLETS	ÉPANDEUR VOLUM. L. 180 M. 1 – 6 SORTIES	VOLUM. DÜNGERSTREUER L. 180 – M.1 – 6 AUSGÄNGE	VOLUM. ESPARC. DE ABON L. 180 M. 1 – 6 SALIDAS	2.949,00	S0311081
SPANDICON. VOLUMETRICO L. 270 – M. 1,5 – 8 USCITE	VOLUM. SPREADER L. 270 1,5 M. – 8 OUTLETS	ÉPANDEUR VOLUM. L. 270 M. 1,5 – 8 SORTIES	VOLUM. DÜNGERSTREUER L. 270 – M.1,5 – 8 AUSGÄNGE	VOLUM. ESPARC. DE ABON L. 270 M. 1,5 – 8 SALIDAS	3.370,00	S0321081
SPANDICON. VOLUMETRICO L. 360 – M. 2 – 12 USCITE	VOLUM. SPREADER L. 360 2 M. – 12 OUTLETS	ÉPANDEUR VOLUM. L. 360 M. 2 – 12 SORTIES	VOLUM. DÜNGERSTREUER L. 360 – M.2 – 12 AUSGÄNGE	VOLUM. ESPARC. DE ABON L. 360 M. 2 – 12 SALIDAS	3.970,00	S0331081
SPANDICONCIME VOLUME-TRICO M. 1+1 (ABBINATI)	VOLUM. SPREADER 1+1 M. (COUPLED)	ÉPANDEUR VOLUM. 1+1 (JUMELE)	VOLUM. DÜNGERSTREUER 1+1 M. (VERBUNDEN)	VOLUM. ESPARCIDOR DE ABON 1+1 (JUNTADOS)	4.455,00	S0300206
TRASFORM. ELEMENTO DA STRETTO A MEDIO	ELEMENT CHANGING: NARROW TO MEDIUM	TRANSFORM. ELEMENT DE ETROIT A MOYEN	ÄNDERUNGSSATZ ELEMENT: ENG - MITTEL	TRANSFORM. ELEM. DE: ESTRECHO A MEDIO	292,00	8201388
TRASFORM. ELEMENTO DA MEDIO A STRETTO	ELEMENT CHANGING: MEDIUM TO NARROW	TRANSFORM. ELEMENT DE MOYEN A ETROIT	ÄNDERUNGSSATZ ELEMENT: MITTEL - ENG	TRANSFORMACIÓN ELEM. DE: MEDIO - ESTRECO	138,00	8201389
TRASFORM. ELEMENTO DA MEDIO A LARGO	ELEMENT CHANGING: MEDIUM TO LARGE	TRANSFORM. ELEMENT DE MOYEN A LARGE	ÄNDERUNGSSATZ ELEMENT: MITTEL - BREIT	TRANSFORMACIÓN ELEM. DE: MEDIO - ANCHO	302,00	8201390
TRASFORM. ELEMENTO DA LARGO A MEDIO	ELEMENT CHANGING: LARGE TO MEDIUM	TRANSFORM. ELEMENT DE LARGE A MOYEN	ÄNDERUNGSSATZ ELEMENT: BREIT - MITTEL	TRANSFORMACIÓN ELEM. DE: ANCHO - MEDIO	145,00	8201391
TRASFORM. ELEMENTO DA LARGO A EXTRA LARGO	ELEMENT CHANGING: LARGE TO EXTRA LARGE	TRANSFORM. ÉLÉMENT DE LARGE A EXTRA LARGE	ÄNDERUNGSSATZ ELEMENT: BREIT - EXTRA BREIT	TRANSFORM. ELEMENTO ANCHO A EXTRA ANCHO	361,00	8201381
TRASFORM. ELEMENTO DA EXTRA LARGO A LARGO	ELEMENT CHANGING: EXTRA LARGE TO LARGE	TRANSFORM. ÉLÉMENT DE EXTRA LARGE A LARGE	ÄNDERUNGSSATZ ELEMENT: EXTRA BREIT - BREIT	TRANSFORM. ELEMENTO DE: EXTRA ANCHO A ANCHO	157,00	8201392
ELEMENTO XXL 105CM	XXL ELEMENT 105CM	ÉLÉMENT XXL 105CM	XXL ELEMENT 105CM	ELEMENTO XXL 105CM	3.693,00	S0300259
ELEMENTO XXL 125CM	XXL ELEMENT 125CM	ÉLÉMENT XXL 125CM	XXL ELEMENT 125CM	ELEMENTO XXL 125CM	4.334,00	S0300260
ELEMENTO XXL 135CM	XXL ELEMENT 135CM	ÉLÉMENT XXL 135CM	XXL ELEMENT 135CM	ELEMENTO XXL 135CM	4.370,00	S0300261

mg4 plus

60 - 110 HP CV PS

TELAIO FRAME CHÂSSIS RAHMEN BASTIDOR	HP-CV-PS		KG		cm	cm	mm	cm
mg4 plus - 235	50 - 90	540	220	1" 3/8 Z6	237		46	82
mg4 plus - 280	60 - 90	540	240	1" 3/8 Z6	282		46	82
mg4 plus - 360	80 - 90	540	265	1" 3/8 Z6	360		46	82
mg4 plus - 440	80 - 110	540	295	1" 3/8 Z6	440		46	82

ELEMENTO ELEMENT ÉLÉMENT ELEMENT ELEMENTO	cm				cm	KG	
mg4 plus - stretto	25 - 40	✓	✓	360	5 - 20	85	90
mg4 plus - medio	40 - 55	✓	✓	360	5 - 20	100	105
mg4 plus - largo	55 - 70	✓	✓	360	5 - 20	115	125
mg4 plus - extra largo	75 - 90	✓	✓	360	5 - 20	135	145

€ Prezzi

Prices • Prix • Preis • Precios

TELAIO FRAME • CHÂSSIS • RAHMEN • BASTIDOR		CODICE REF.# • RÉF. • ART.NR. • CÓDIGO
mg4 plus - 235	€ 2.944	8201565
mg4 plus - 280	€ 2.975	8201566
mg4 plus - 360	€ 3.200	8201567
mg4 plus - 440	€ 3.984	8201568

ELEMENTO ELEMENT • ÉLÉMENT • ELEMENT • ELEMENTO		CODICE REF.# • RÉF. • ART.NR. • CÓDIGO		CODICE REF.# • RÉF. • ART.NR. • CÓDIGO	
mg4 plus - stretto	NARROW · ETROIT · ENG · ESTRECHO	€ 2.155	S0500083	€ 2.214	S0500084
mg4 plus - medio	MEDIUM · MOYEN · MITTEL · MEDIO	€ 2.348	S0500082	€ 2.442	S0500086
mg4 plus - largo	LARGE · LARGE · BREIT · ANCHO	€ 2.582	S0500080	€ 2.693	S0500087
mg4 plus - extra largo	E.LARGE · E.LARGE · E.BREIT · E.ANCHO	€ 2.798	S0500081	€ 2.944	S0500085

dotazione di serie

mg4 plus

standard equipment • de série • Standardausstattung • dotacion de serie

ITALIANO

- ALBERO CARDANICO
- ATTACCO A 3 PUNTI CAT II
- RUOTE ANTERIORI Ø 360
- COFANI OSCILLANTI
- GRUPPO RIDUTTORE MONO VELOCITÀ
- PROTEZIONI ANTI-INFORTUNISTICHE A NORMA "CE"

ENGLISH

- PTO SHAFT
- 3 POINT HITCH CAT II
- FRONT WHEELS Ø 360
- FLOATING HOODS
- SINGLE SPEED GEARBOX
- "CE" SAFETY GUARDS

FRANÇAIS

- CARDAN
- ATTELAGE A 3 POINTS CAT II
- ROUES FRONTALES Ø 360
- CAPOTS OSCILLANTS
- BOITIER MONO VITESSE
- PROTECTIONS DE SECURITE "CE"

DEUTSCH

- GELENKWELLE
- 3 PUNKTANBAUBOCK CAT II
- STUTZRÄDER Ø 360
- BEWEGLICHE HAUBE
- EINGANGGETRIEBE
- "CE" SCHUTZVORRICHTUNG

ESPAÑOL

- CARDAN
- ENGANCHE 3 PUNTOS CAT II
- RUEDAS DELANTERAS Ø 360
- TAPA TRASERA OSCILANTE
- CAJA ENGRANAJES MONO-VELOCIDAD
- PROTECCIONES DE SEGURIDAD "CE"

optionals

options • sur demande • auf Wunsch • opciones

ITALIANO	ENGLISH	FRANÇAIS	DEUTSCH	ESPAÑOL	€	REF.
ASSOLCATORE COMPLETO	RIDGER UNIT	BUTTEUR COMPLET	KPL. HÄUFELKÖRPER	APORCADORA COMPLETO	288,00	S0100078
SPANDICONCIME A CADUTA L. 109 – M. 1 – 6 USCITE	SPREADER L. 109 – 1 M. – 6 OUTLETS	ÉPANDEUR ENGRAIS L. 109 M. 1 – 6 SORTIES	DÜNGERSTREUER L. 109 – M. 1 – 6 AUSGÄNGE	ESPARCIDOR DE ABON L. 109 M. 1 – 6 SALIDAS	1.354,00	0193900
SPANDICONCIME A CADUTA L. 164 – M. 1,5 – 8 USCITE	SPREADER L. 164 – 1,5 M. – 8 OUTLETS	ÉPANDEUR ENGRAIS L. 164 M. 1,5 – 8 SORTIES	DÜNGERSTREUER L. 164 – M. 1,5 – 8 AUSGÄNGE	ESPARCIDOR DE ABON L. 164 M. 1,5 – 8 SALIDAS	1.552,00	0293900
SPANDICONCIME A CADUTA L. 218 – M. 2 – 12 USCITE	SPREADER L. 218 – 2 M. – 12 OUTLETS	ÉPANDEUR ENGRAIS L. 218 M. 2 – 12 SORTIES	DÜNGERSTREUER L. 218 – M. 2 – 12 AUSGÄNGE	ESPARCIDOR DE ABON L. 218 M. 2 – 12 SALIDAS	1.812,00	0393900
SPANDICONCIME A CADUTA M. 1+1 (ABBINATI)	SPREADER 1+1 M. (COUPLED)	ÉPANDEUR ENGRAIS 1+1 (JUMELE)	DÜNGERSTREUER 1+1 M. (VERBUNDEN)	ESPARCIDOR DE ABON 1+1 (JUNTADOS)	2.100,00	0491300
SPANDICON. VOLUMETRICO L. 180 – M. 1 – 6 USCITE	VOLUM. SPREADER L. 180 1 M. – 6 OUTLETS	ÉPANDEUR VOLUM. L. 180 M. 1 – 6 SORTIES	VOLUM. DÜNGERSTREUER L. 180 – M.1 – 6 AUSGÄNGE	VOLUM. ESPARC. DE ABON L. 180 M. 1 – 6 SALIDAS	2.949,00	S0311081
SPANDICON. VOLUMETRICO L. 270 – M. 1,5 – 8 USCITE	VOLUM. SPREADER L. 270 1,5 M. – 8 OUTLETS	ÉPANDEUR VOLUM. L. 270 M. 1,5 – 8 SORTIES	VOLUM. DÜNGERSTREUER L. 270 – M.1,5 – 8 AUSGÄNGE	VOLUM. ESPARC. DE ABON L. 270 M. 1,5 – 8 SALIDAS	3.370,00	S0321081
SPANDICON. VOLUMETRICO L. 360 – M. 2 – 12 USCITE	VOLUM. SPREADER L. 360 2 M. – 12 OUTLETS	ÉPANDEUR VOLUM. L. 360 M. 2 – 12 SORTIES	VOLUM. DÜNGERSTREUER L. 360 – M.2 – 12 AUSGÄNGE	VOLUM. ESPARC. DE ABON L. 360 M. 2 – 12 SALIDAS	3.970,00	S0331081
SPANDICONCIME VOLUME-TRICO M. 1+1 (ABBINATI)	VOLUM. SPREADER 1+1 M. (COUPLED)	ÉPANDEUR VOLUM. 1+1 (JUMELE)	VOLUM. DÜNGERSTREUER 1+1 M. (VERBUNDEN)	VOLUM. ESPARCIDOR DE ABON 1+1 (JUNTADOS)	4.455,00	S0300206
TRASFORM. ELEMENTO DA STRETTO A MEDIO	ELEMENT CHANGING: NARROW TO MEDIUM	TRANSFORM. ELEMENT DE ETROIT A MOYEN	ÄNDERUNGSSATZ ELEMENT: ENG - MITTEL	TRANSFORM. ELEM. DE: ESTRECHO A MEDIO	292,00	8201388
TRASFORM. ELEMENTO DA MEDIO A STRETTO	ELEMENT CHANGING: MEDIUM TO NARROW	TRANSFORM. ELEMENT DE MOYEN A ETROIT	ÄNDERUNGSSATZ ELEMENT: MITTEL - ENG	TRANSFORMACIÓN ELEM. DE: MEDIO - ESTRECO	138,00	8201389
TRASFORM. ELEMENTO DA MEDIO A LARGO	ELEMENT CHANGING: MEDIUM TO LARGE	TRANSFORM. ELEMENT DE MOYEN A LARGE	ÄNDERUNGSSATZ ELEMENT: MITTEL - BREIT	TRANSFORMACIÓN ELEM. DE: MEDIO - ANCHO	302,00	8201390
TRASFORM. ELEMENTO DA LARGO A MEDIO	ELEMENT CHANGING: LARGE TO MEDIUM	TRANSFORM. ELEMENT DE LARGE A MOYEN	ÄNDERUNGSSATZ ELEMENT: BREIT - MITTEL	TRANSFORMACIÓN ELEM. DE: ANCHO - MEDIO	145,00	8201391
TRASFORM. ELEMENTO DA LARGO A EXTRA LARGO	ELEMENT CHANGING: LARGE TO EXTRA LARGE	TRANSFORM. ÉLÉMENT DE LARGE A EXTRA LARGE	ÄNDERUNGSSATZ ELEMENT: BREIT - EXTRA BREIT	TRANSFORM. ELEMENTO ANCHO A EXTRA ANCHO	361,00	8201381
TRASFORM. ELEMENTO DA EXTRA LARGO A LARGO	ELEMENT CHANGING: EXTRA LARGE TO LARGE	TRANSFORM. ÉLÉMENT DE EXTRA LARGE A LARGE	ÄNDERUNGSSATZ ELEMENT: EXTRA BREIT - BREIT	TRANSFORM. ELEMENTO DE: EXTRA ANCHO A ANCHO	157,00	8201392

MekFarmer

80 · 100 · 120 · 150 · 170 · 220

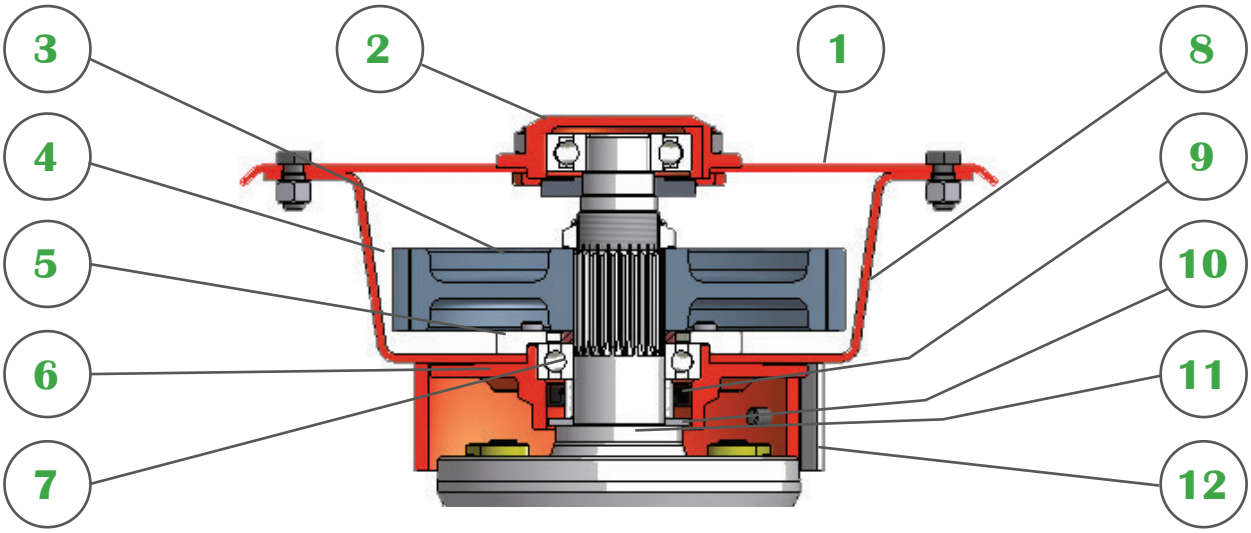

ITALIANO

1. COPERCHIO VASCA IN ACCIAIO
2. COPERCHIELLA PORTA CUSCINETTO SUPERIORE
3. INGRANAGGIO IN ACCIAIO LEGATO
4. LUBRIFICAZIONE INGRANAGGI IN BAGNO D'OLIO
5. FLANGIA INTERNA DI FERMO PER SUPPORTO CUSCINETTO
6. SUPPORTO PER CUSCINETTO IN ACCIAIO STAMPATO, FACILMENTE SMONTABILE ANCHE SINGOLARMENTE, SENZA TOGLIERE IL COPERCHIO VASCA DELL'ERPICE
7. CUSCINETTO A SFERE
8. VASCA IN ACCIAIO SPESSORE 5 E 7 mm
9. PARAOLIO
10. ANELLO IN ACCIAIO PER EVITARE L'INGRESSO DI POLVERE E FANGO NEL SUPPORTO
11. ALBERO PORTA DENTI IN ACCIAIO LEGATO, CON BASE CIRCOLARE ANCHE PER LA VERSIONE CON SGANCIO RAPIDO "SUPERFAST"
12. COLLARI DI PROTEZIONE PER I SASSI APRIBILI DI SERIE

ENGLISH

1. STEEL TANK
2. UPPER BEARING HOLDER COVER
3. ALLOY STEEL GEAR
4. GEARS' LUBRICATION BY OIL-BATH
5. INTERNAL STOP FLANGE FOR BEARING SUPPORT
6. SUPPORT FOR BEARING IN PRESSED STEEL, EASILY REMOVABLE EVEN INDIVIDUALLY, WITHOUT REMOVING THE TANK LID
7. BALL BEARINGS
8. 5 mm AND 7 mm THICK STEEL TANK
9. OIL SEAL
10. STEEL RING TO PREVENT DUST AND MUD FROM ENTERING THE SUPPORT
11. TEETH HOLDER IN ALLOY STEEL WITH CIRCULAR BASE, ALSO FOR SUPERFAST VERSION
12. OPENABLE STONE PROTECTION COLLARS

FRANÇAIS

1. COUVERCLE DU LAMIER EN ACIER
2. COUVERCLE DU SUPPORT ROULEMENT SUPÉRIEUR
3. ENGRENAGE EN ACIER ALLIÉ
4. LUBRIFICATION ENGRENAGES A BAIN D'HUILE
5. BRIDE D'ARRÊT INTERNE POUR SUPPORT DE PALIER
6. SUPPORT DE PALIER EN ACIER EMBOUTI, FACILEMENT DÉMONTABLE MÊME INDIVIDUELLEMENT, SANS ENLEVER LE COUVERCLE DU LAMIER
7. ROULEMENTS À BILLES
8. LAMIER EN ACIER ÉPAISSEUR 5 ET 7 mm
9. JOIN HUILE
10. ANNEAU EN ACIER POUR EMPÊCHER LA POUSSIÈRE ET LA BOUE DE PÉNÉTRER DANS LE SUPPORT
11. PORTE-DENTS EN ACIER ALLIÉ AVEC BASE CIRCULAIRE, ÉGALEMENT POUR VERSION SUPERFAST
12. COLLIERS DE PROTECTION ANTI-PIERRES OUVRANTS

DEUTSCH

1. WANNDECKEL AUS SPEZIALSTAHL
2. COBERER LAGERHALTERDECKEL
3. ZAHNRAD AUS LEGIERTEM STAHL
4. SCHMIERUNG DEN ZAHNRÄDER MIT ÖL
5. INNERE ANSCHLAGFLANSCH ZUR LAGERUNTERSTÜTZUNG
6. LAGERSCHALE AUS STAHL, LAGERWECHSEL IST OHNE GROSSEN AUFWAND MÖGLICH
7.
8. KUGELLAGER
9. STAHLWANNE DICKE 5 UND 7 mm
10. ÖLDICHTUNG
11. STAHLRING, UM DAS STAUB UND SCHLAMM IN DEN TRÄGER GELANGEN ZU VERHINDERN
12. ZINKENTRÄGER AUS LEGIERTEM STAHL MIT KREISFÖRMIGER BASIS, AUCH FÜR „SUPERFST"-AUSFÜHRUNG
13. ÖFFNENDE STEINSCHUTZKRAGEN

ESPAÑOL

1. TAPA DEL TANQUE EN ACERO
2. TAPA DEL SOPORTE DEL RODAMIENTO SUPERIOR
3. ENGRANAJE DE ACERO ALEADO
4. LUBRICACIÓN ENGRANAJES EN BAÑO DE ACEITE
5. BRIDA DE TOPE INTERNA PARA SOPORTE DE RODAMIENTOS
6. SOPORTE PARA RODAMIENTOS EN ACERO ESTAMPADO, FÁCILMENTE EXTRAÍBLE INCLUSO INDIVIDUALMENTE, SIN QUITAR LA TAPA DEL TANQUE
7. RODAMIENTOS ESFÉRICOS
8. TANQUE EN ACERO DE 5 Y 7 mm DE ESPESOR
9. SELLO DE ACEITE
10. ARO DE ACERO PARA EVITAR QUE ENTRE POLVO Y BARRO EN EL SOPORTE
11. PORTAPÚAS EN ACERO ALEADO CON BASE CIRCULAR, TAMBIÉN PARA VERSIÓN SUPERFAST
12. COLLARES DE PROTECCIÓN CONTRA PIEDRAS QUE SE PUEDEN ABRIR

M e k F o l d

180 · 220 · 260 · 300

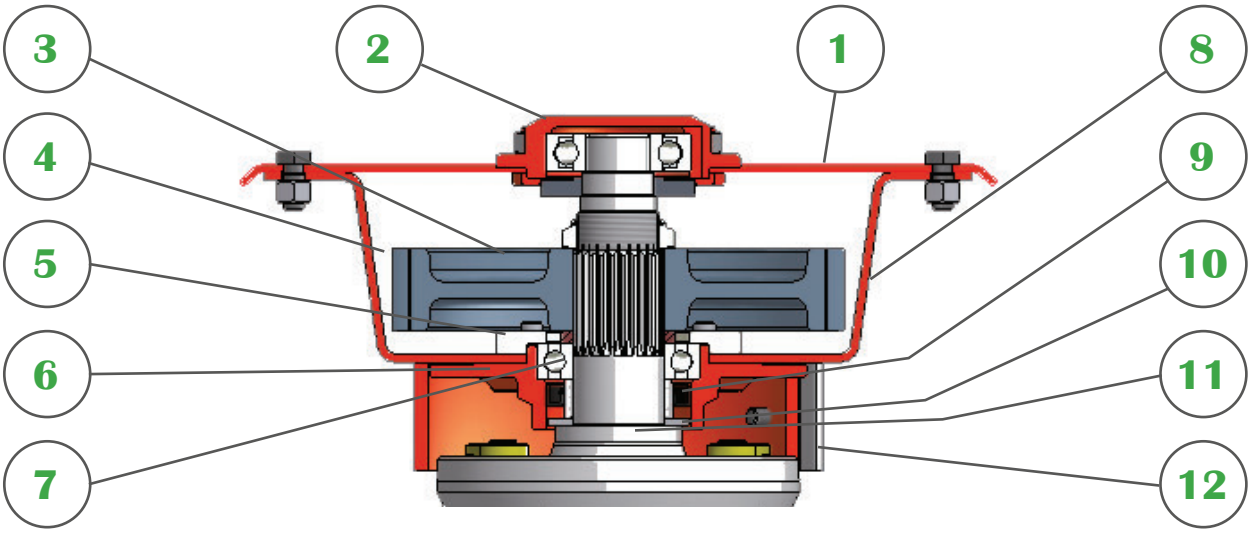

ITALIANO

1. COPERCHIO VASCA IN ACCIAIO
2. COPERCHIELLA PORTA CUSCINETTO SUPERIORE
3. INGRANAGGIO IN ACCIAIO LEGATO
4. LUBRIFICAZIONE INGRANAGGI CON GRASSO FLUIDO
5. FLANGIA INTERNA DI FERMO PER SUPPORTO CUSCINETTO
6. SUPPORTO PER CUSCINETTO IN ACCIAIO STAMPATO, FACILMENTE SMONTABILE ANCHE SINGOLARMENTE, SENZA TOGLIERE IL COPERCHIO VASCA DELL'ERPICE
7. CUSCINETTO A SFERE
8. VASCA IN ACCIAIO SPESSORE 5 E 7 mm
9. PARAOLIO
10. ANELLO IN ACCIAIO PER EVITARE L'INGRESSO DI POLVERE E FANGO NEL SUPPORTO
11. ALBERO PORTA DENTI IN ACCIAIO LEGATO, CON BASE CIRCOLARE ANCHE PER LA VERSIONE CON SGANCIO RAPIDO "SUPERFAST"
12. COLLARI DI PROTEZIONE PER I SASSI APRIBILI DI SERIE

ENGLISH

1. STEEL TANK
2. UPPER BEARING HOLDER COVER
3. ALLOY STEEL GEAR
4. GEAR LUBRICATION IN FLUID GREASE
5. INTERNAL STOP FLANGE FOR BEARING SUPPORT
6. SUPPORT FOR BEARING IN PRESSED STEEL, EASILY REMOVABLE EVEN INDIVIDUALLY, WITHOUT REMOVING THE TANK LID
7. BALL BEARINGS
8. 5 mm AND 7 mm THICK STEEL TANK
9. OIL SEAL
10. STEEL RING TO PREVENT DUST AND MUD FROM ENTERING THE SUPPORT
11. TEETH HOLDER IN ALLOY STEEL WITH CIRCULAR BASE, ALSO FOR SUPERFAST VERSION
12. OPENABLE STONE PROTECTION COLLARS

FRANÇAIS

1. COUVERCLE DU LAMIER EN ACIER
2. COUVERCLE DU SUPPORT ROULEMENT SUPÉRIEUR
3. ENGRENAGE EN ACIER ALLIÉ
4. LUBRIFICATION DES ENGRENAGES EN GRAISSE GLUANTE
5. BRIDE D'ARRÊT INTERNE POUR SUPPORT DE PALIER
6. SUPPORT DE PALIER EN ACIER EMBOUTI, FACILEMENT DÉMONTABLE MÊME INDIVIDUELLEMENT, SANS ENLEVER LE COUVERCLE DU LAMIER
7. ROULEMENTS À BILLES
8. LAMIER EN ACIER ÉPAISSEUR 5 ET 7 mm
9. JOIN HUILE
10. ANNEAU EN ACIER POUR EMPÊCHER LA POUSSIÈRE ET LA BOUE DE PÉNÉTRER DANS LE SUPPORT
11. PORTE-DENTS EN ACIER ALLIÉ AVEC BASE CIRCULAIRE, ÉGALEMENT POUR VERSION SUPERFAST
12. COLLIERS DE PROTECTION ANTI-PIERRES OUVRANTS

DEUTSCH

1. WANNDECKEL AUS SPEZIALSTAHL
2. COBERER LAGERHALTERDECKEL
3. ZAHNRAD AUS LEGIERTEM STAHL
4. GETRIEBESCHMIERUNG IM GLUIDFETT
5. INNERE ANSCHLAGFLANSCH ZUR LAGERUNTERSTÜTZUNG
6. HALTERUNG FÜR LAGER AUS GEPRESSTEM STAHL, AUCH EINZELN LEICHT ABNEHMBAR, OHNE DEN WANNDECKEL ABZUNEHMEN
7. KUGELLAGER
8. STAHLWANNE DICKE 5 UND 7 mm
9. ÖLDICHTUNG
10. STAHLRING, UM DAS STAUB UND SCHLAMM IN DEN TRÄGER GELANGEN ZU VERHINDERN
11. ZINKENTRÄGER AUS LEGIERTEM STAHL MIT KREISFÖRMIGER BASIS, AUCH FÜR „SUPERFST"-AUSFÜHRUNG
12. ÖFFNENDE STEINSCHUTZKRAGEN

ESPAÑOL

1. TAPA DEL TANQUE EN ACERO
2. TAPA DEL SOPORTE DEL RODAMIENTO SUPERIOR
3. ENGRANAJE DE ACERO ALEADO
4. LUBRICACIÓN DE ENGRANAJES EN GRASA GLUIDA
5. BRIDA DE TOPE INTERNA PARA SOPORTE DE RODAMIENTOS
6. SOPORTE PARA RODAMIENTOS EN ACERO ESTAMPADO, FÁCILMENTE EXTRAÍBLE INCLUSO INDIVIDUALMENTE, SIN QUITAR LA TAPA DEL TANQUE
7. RODAMIENTOS ESFÉRICOS
8. TANQUE EN ACERO DE 5 Y 7 mm DE ESPESOR
9. SELLO DE ACEITE
10. ARO DE ACERO PARA EVITAR QUE ENTRE POLVO Y BARRO EN EL SOPORTE
11. PORTAPÚAS EN ACERO ALEADO CON BASE CIRCULAR, TAMBIÉN PARA VERSIÓN SUPERFAST
12. COLLARES DE PROTECCIÓN CONTRA PIEDRAS QUE SE PUEDEN ABRIR

MekFarmer 180 pro · 230 pro · 270 pro
MekFold 350 pro

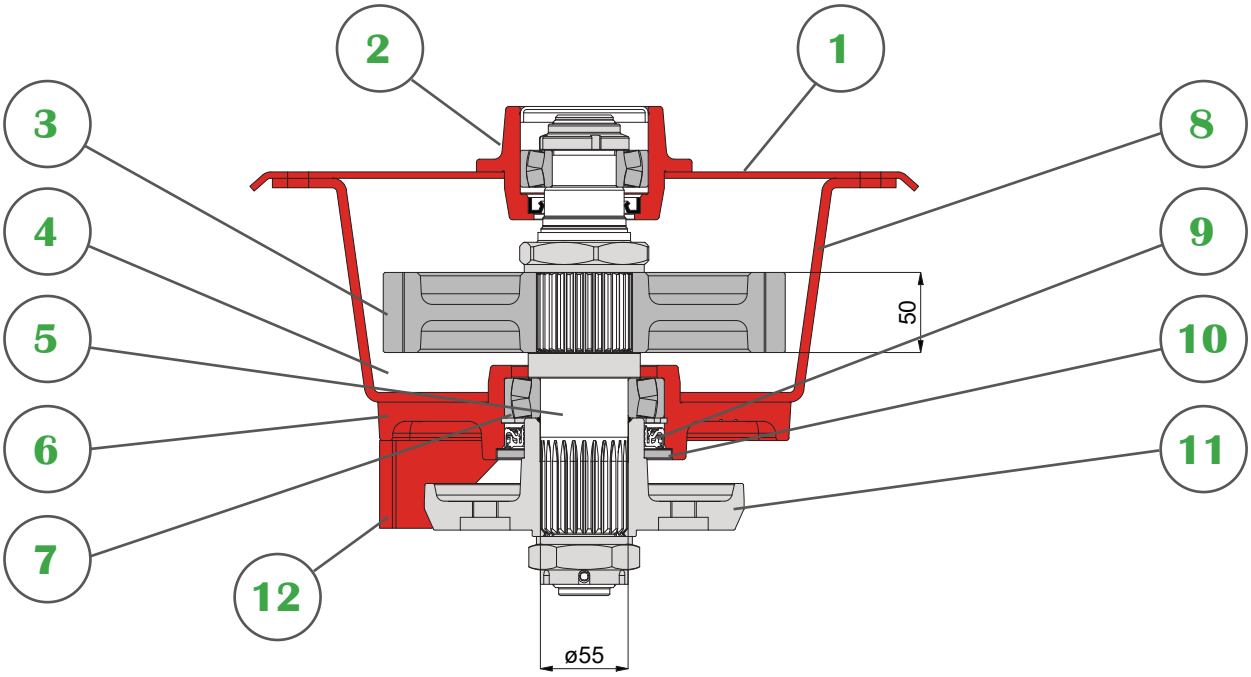

ITALIANO

1. COPERCHIO VASCA IN ACCIAIO
2. COPERCHIELLA PORTA CUSCINETTO SUPERIORE
3. INGRANAGGIO IN ACCIAIO LEGATO E TRATTATO
4. LUBRIFICAZIONE INGRANAGGI IN BAGNO D'OLIO O GRASSO FLUIDO
5. ALBERO PORTADENTI IN ACCIAIO LEGATO E TRATTATO
6. SUPPORTO PER CUSCINETTO IN ACCIAIO STAMPATO, FACILMENTE SMONTABILE ANCHE SINGOLARMENTE, SENZA TOGLIERE IL COPERCHIO VASCA DELL'ERPICE
7. CUSCINETTI RADIALI ORIENTABILI A RULLI
8. VASCA IN ACCIAIO 6 mm
9. PARAOLIO
10. ANELLO IN ACCIAIO PER EVITARE L'INGRESSO DI POLVERE E FANGO NEL SUPPORTO
11. PORTA DENTI IN ACCIAIO LEGATO, CON BASE CIRCOLARE ANCHE PER LA VERSIONE CON SGANCIO RAPIDO "SUPERFAST"
12. SEMI PROTEZIONE ANTERIORE PER SASSI
13. LUBRIFICAZIONE CUSCINETTO SUPERIORE

ENGLISH

1. SPECIAL STEEL FLAT PAN COVER
2. UPPER BEARING HOLDER COVER
3. SPECIAL ALLOY TREATED STEEL GEAR
4. GEARS' LUBRICATION IN OIL OR FLUID GREASE BATH
5. TINE HOLDER SHAFT IN TREATED AND ALLOYED STEEL
6. SUPPORT FOR BEARING IN PRESSED STEEL, EASILY REMOVABLE EVEN INDIVIDUALLY, WITHOUT REMOVING THE TANK LID
7. SPHERICAL ROLLER BEARINGS
8. 6 mm, SPECIAL STEEL TANK
9. OIL SEAL
10. STEEL RING TO PREVENT DUST AND MUD CONTAMINATION FROM ENTERING THE SUPPORT
11. TEETH HOLDER IN ALLOY STEEL WITH CIRCULAR BASE, ALSO FOR SUPERFAST VERSION
12. FRONT SEMI PROTECTION FOR STONES
13. UPPER BEARING LUBRICATION

FRANÇAIS

1. COUVERCLE DU LAMIER EN ACIER SPÉCIAL
2. COUVERCLE DU SUPPORT ROULEMENT SUPÉRIEUR
3. ENGRENAGE EN ACIER ALLIÉ ET TRAITÉ
4. LUBRIFICATION DES ENGRENAGES EN BAIN D'HUILE OU GRAISSE GLUANTE
5. ARBRE PORTE-DENTS EN ACIER TRAITÉ ET ALLIÉ
6. SUPPORT DE PALIER EN ACIER EMBOUTI, FACILEMENT DÉMONTABLE MÊME INDIVIDUELLEMENT, SANS ENLEVER LE COUVERCLE DU LAMIER
7. ROULEMENTS À ROULEAUX SPHÉRIQUES
8. LAMIER EN ACIER SPÉCIAL ÉPAISSEUR 6 mm
9. JOINT HUILE
10. ANNEAU EN ACIER POUR EMPÊCHER LA POUSSIÈRE ET LA BOUE DE PÉNÉTRER DANS LE SUPPORT
11. PORTE-DENTS EN ACIER ALLIÉ AVEC BASE CIRCULAIRE, ÉGALEMENT POUR VERSION A DEMONTAGE RAPIDE "SUPERFAST"
12. SEMI PROTECTION AVANT ANTI-PIERRES
13. LUBRIFICATION DES ROULEMENTS SUPÉRIEURS

DEUTSCH

1. WANNDECKEL AUS SPEZIALSTAHL
2. OBERER LAGERHALTERDECKEL
3. ZAHNRAD AUS LEGIERTEM STAHL UND VERGÜTUNG
4. GETRIEBESCHMIERUNG IM ÖLBAD(GLUIDFETT FÜR MEKFOLD REIHE)
5. ZINKENTRÄGE AUS BEHANDELTEM UND LEGIERTEM STAHL
6. HALTERUNG FÜR LAGER AUS GEPRESSTEM STAHL, AUCH EINZELN LEICHT ABNEHMBAR, OHNE DEN WANNDECKEL ABZUNEHMEN
7. PENDELROLLENLAGER
8. WANNE IN SPEZIALSTAHLSTÄRKE 6 mm
9. ÖLDICHTUNG
10. STAHLRING, UM DAS STAUB UND SCHLAMM IN DEN TRÄGER GELANGEN ZU VERHINDERN
11. ZINKENTRÄGER AUS LEGIERTEM STAHL MIT KREISFÖRMIGER BASIS, AUCH FÜR „SUPERFST"-AUSFÜHRUNG
12. VORDERER HALBSCHUTZ FÜR STEINE
13. OBERE LAGERSCHMIERUNG

ESPAÑOL

1. TAPA DEL TANQUE EN ACERO ESPECIAL
2. TAPA DEL SOPORTE DEL RODAMIENTO SUPERIOR
3. ENGRANAJE DE ACERO ALEADO Y TRATADO
4. LUBRICACIÓN DE ENGRANAJES EN BAÑO DE ACEITE O GRASA GLUIDA
5. EJE PORTAPÚAS EN ACERO TRATADO Y ALEADO
6. SOPORTE PARA RODAMIENTOS EN ACERO ESTAMPADO, FÁCILMENTE EXTRAÍBLE INCLUSO INDIVIDUALMENTE, SIN QUITAR LA TAPA DEL TANQUE
7. RODAMIENTOS DE RODILLOS ESFÉRICOS
8. TANQUE EN ACERO ESPECIAL DE 6 mm DE ESPESOR
9. SELLO DE ACEITE
10. ARO DE ACERO PARA EVITAR QUE ENTRE POLVO Y BARRO EN EL SOPORTE
11. PORTAPÚAS EN ACERO ALEADO CON BASE CIRCULAR, TAMBIÉN PARA VERSIÓN SUPERFAST
12. SEMI PROTECCIÓN FRONTAL PARA PIEDRAS
13. LUBRICACIÓN DEL RODAMIENTO SUPERIOR

Without tools! Without effort!
The BREVIGLIERI system in order to replace the blades in a moment!

Sans outils! Sans fatigue!
Le système de BREVIGLIERI pour changer les dents dans un seul moment!

Ohne Werkzeug! Ohne Mühe!
Das BREVIGLIERI Zinken-schnellwechselsystem ohne werkzeug!

Sin herramientas y esfuerzo!
El sistema de BREVIGLIERI por substituir las cuchillas en un momento!

Disponibile • Available • Disponible • Auf Wunsch • Disponible
Mekfarmer 120 • 150 • 170 • 220 • 180pro • 230pro • 270pro - Mekfold 220 • 260 • 300 • 350pro

Coltelli Erpici Rotanti

POWER HARROWS BLADES · DENTS HERSES ROTATIVES · KREISELEGGEN MESSER · CUCHILLAS GRADAS ROTATIVAS

Coltello Standard Standard Blade Lame de serie Standard Messer Cuchilla de serie		Sinistra Left gauche Links izquierda	Destra Right droite Rechts derecha
mekfarmer 80	270 x 12	0277401	0177401
mekfarmer 100	270 x 12	0277401	0177401
mekfarmer 120	300 x 15	0060184S	0060184D
mekfarmer 150	300 x 15	0060184S	0060184D
mekfarmer 170	300 x 15	0060184S	0060184D
mekfarmer 220	300 x 15	0060184S	0060184D
mekfarmer 180 PRO	300 x 15	0060184S	0060184D
mekfarmer 230 PRO	320 x 16	E0200002	E0200001
mekfarmer 270 PRO	320 x 16	E0200002	E0200001
mekfold 180	270 x 12	0277401	0177401
mekfold 220	300 x 15	0060184S	0060184D
mekfold 260	300 x 15	0060184S	0060184D
mekfold 300	300 x 15	0060184S	0060184D
mekfold 350 PRO	320 x 16	E0200002	E0200001

		€	Sinistra Left gauche Links izquierda	Destra Right droite Rechts derecha
Coltello · blade · dent · Messer · cuchilla	270 x 12	€ 10,53	0277401	0177401
Coltello · blade · dent · Messer · cuchilla	300 x 15	€ 14,11	0060184S	0060184D
Coltello · blade · dent · Messer · cuchilla	320 x 16	€ 21,81	E0200002	E0200001
SUPERFAST	300 x 15	€ 17,33	E0100129	E0100130
SUPERFAST	320 x 16	€ 21,81	E0100208	E0100207
SERIE CON RIPORTO IN TUNGSTENO • TUNGSTEN SERIES • SÉRIE AVEC TUNGSTÈNE • TUNGSTEN TYP • SERIE CON AGREGADO EN TUNGSTENO				
Coltello · blade · dent · Messer · cuchilla	270 x 12	€ 30,79	E0300236	E0300235
Coltello · blade · dent · Messer · cuchilla	300 x 15	€ 35,92	E0100204	E0100203
Coltello · blade · dent · Messer · cuchilla	320 x 16	€ 44,90	E4300012	E4300011
SUPERFAST	300 x 15	€ 50,14	E0100206	E0100205
SUPERFAST	320 x 16	€ 69,96	E0100217	E0100216

Mod.	Vers.			Sinistra Left • gauche • Links • izquierda	Destra Right • droite • Rechts • derecha
mekfarmer 80	110	5	10	6	4
	130	6	12	6	6
	150	7	14	6	8
	170	8	16	8	8
	190	9	18	10	8
mekfarmer 100	180	9	18	10	8
	200	10	20	10	10
	230	11	22	10	12
	250	12	24	12	12
	300	14	28	14	14

Rulli Posteriori Erpici Rotanti

POWER HARROWS REAR ROLLERS · ROULEAUX ARRIÈRES HERSES ROTATIVES · HINTERE WALZEN KREISELEGGEN · RODILLOS TRASEROS GRADAS ROTATIVAS

RULLO DENTATO
(Ø 477-525) (Ø 102-164)
SPIKED ROLLER
ROULEAU À DENTS
ZINKENWALZE
RODILLO A DIENTES

RULLO GABBIA
(Ø 370-405-450-500)
CAGE ROLLER
ROULEAU CAGE
STABWALZE
RODILLO JAULA

RULLO PACKER
(Ø 406-464-500-550)
PACKER ROLLER
ROULEAU PACKER
ZAHNPACKERWALZE
RODILLO PACKER

RULLO DENTATO MAXI
(Ø 525) (Ø 273)
SPIKED ROLLER MAXI
ROULEAU À DENTS MAXI
ZINKENWALZE MAXI
RODILLO DENTADO MAXI

RULLO SMINUZZATORE
(Ø 500)
CRUMBLING ROLLER
ROULEAU EMOTTEUR
KRUMMENPACKERWALZE
RODILLO DESMENUZADOR

RULLO SPIRALE
(Ø 460)
SPIRAL ROLLER
ROULEAU SPIRE
SPIRALWALZE
RODILLO ESPIRAL

RULLO SOLCATORE IN GOMMA
(Ø 500)
FURROW RUBBER RING ROLLER
ROULEAU SILLONEUR CAOUTCHOUC
KEILRING GUMMIWALZE
RODILLO DE SURCO DE GOMA

RULLO LISCIO
(Ø 406)
SMOOTH ROLLER
ROULEAU LISSE
GLATTE WALZE
RODILLO LISO

ITALIANO

RULLO DENTATO: Ø ESTERNO 477 MM O 525 MM - LA REGOLAZIONE IN ALTEZZA DETERMINA LA PROFONDITÀ DI LAVORO DELLA MACCHINA: A PERNI, CON DUE MARTINETTI MECCANICI O IDRAULICI. SI IMPIEGA SU TERRENI UMIDI, ARGILLOSI ED IN CONDIZIONI DIFFICILI. NON COMPATTA IL TERRENO E LO LASCIA ARIEGGIATO E LIVELLATO. SI USA PRINCIPALMENTE IN SITUAZIONI DOV'È RICHIESTO UN LAVORO DI PREPARAZIONE SU TERRENO ARATO IN PROFONDITÀ

RULLO GABBIA: Ø ESTERNO 405 MM, 450 O 500 MM - LA REGOLAZIONE IN ALTEZZA DETERMINA LA PROFONDITÀ DI LAVORO DELLA MACCHINA: A PERNI, CON DUE MARTINETTI MECCANICI O IDRAULICI. VIENE IMPIEGATO SU TERRENI DI MEDIO IMPASTO ED IN CONDIZIONI DI UMIDITÀ NON ECCESSIVA. GARANTISCE UN'OTTIMALE PREPARAZIONE DEL LETTO DI SEMINA IN TERRENI DI NORMALI CONDIZIONI

RULLO PACKER: Ø ESTERNO 406 MM, 464 MM, 500 MM, O 550 MM - LA REGOLAZIONE IN ALTEZZA DETERMINA LA PROFONDITÀ DI LAVORO DELLA MACCHINA: A PERNI, CON DUE MARTINETTI MECCANICI O IDRAULICI. VIENE IMPIEGATO PER SMINUZZARE ULTERIORMENTE LE ZOLLE SUPERFICIALI E PER GARANTIRE UN COMPATTAMENTO OTTIMALE PER LA SEMINA. HA EFFETTO PORTANTE IN CASO DI PRESENZA DI SEMINATRICE COMBINATA

RULLO DENTATO MAXI: Ø ESTERNO 525 MM - LA REGOLAZIONE IN ALTEZZA DETERMINA LA PROFONDITÀ DI LAVORO DELLA MACCHINA: A PERNI, CON DUE MARTINETTI MECCANICI O IDRAULICI. HA LE STESSE CARATTERI STICHE DEL RULLO DENTATO STANDARD, CON LA DIFFERENZA DI COMPATTARE MAGGIORMENTE IL TERRENO GRAZIE AL TUBO CENTRALE DI MAGGIORI DIMENSIONI. MEDESIMO UTILIZZO DEL DENTATO STANDARD

RULLO SMINUZZATORE: Ø ESTERNO 412 MM O 500 MM – ANCHE IN QUESTO CASO LA REGOLAZIONE IN ALTEZZA PUÒ ESSERE: A PERNI, CON DUE MARTINETTI MECCANICI O IDRAULICI. COME IL PACKER, VIENE IMPIEGATO PER SMINUZZARE ULTERIORMENTE LE ZOLLE SUPERFICIALI. NON COMPATTA ECCESSIVAMENTE IL TERRENO E LO LASCIA LIVELLATO. SI UTILIZZA ANCHE COME RULLO PORTANTE IN CASO DI PRESENZA DELLA SEMINATRICE IN COMBINATA

RULLO SPIRALE: ESTERNO 460 MM – LA REGOLAZIONE IN ALTEZZA PUÒ ESSERE: A PERNI, CON DUE MARTINETTI MECCANICI O IDRAULICI. QUESTO TIPO DI RULLO È COSTITUITO DA UNA BARRA AVVOLTA A SPIRALE ATTORNO AD UN ASSE CENTRALE. E' PARTICOLARMENTE INDICATO IN TERRENI LEGGERI E SABBIOSI.

RULLO SOLCATORE IN GOMMA: Ø ESTERNO 460 MM – STESSE REGOLAZIONI DEI PRECEDENTI RULLI - IL RULLO SOLCATORE ASSICURA UN CONSOLIDAMENTO DEI SOLCHI DI SEMINA. CONDIZIONI OTTIMALI PER UNA GERMINAZIONE OMOGENEA DEI SEMI

RULLO LISCIO: Ø ESTERNO 406 MM - IL RULLO COMPATTA IL TERRENO RENDENDOLO PIÙ RESISTENTE AD EVENTUALI PERIODI DI SICCITÀ AUTUNNALE, ALL'EROSIONE DELLE PIOGGE PRIMA DELLA PERFETTA RADICAZIONE DEI GERMOGLI E PROTEGGE IL SEME SOTTO IL TERRENO RENDENDOLO MENO ESPOSTO AGLI UCCELLI ED AGLI INSETTI.

ENGLISH

SPIKED ROLLER: EXTERNAL 477 MM O 525 MM – THIS KIND OF ROLLER IS MAINLY USED ON DAMP, CLAVE SOILS AND IN HARD SOIL CONDITIONS. IT DOES NOT COMPRESS THE SOIL BY OBTAINING A SATISFACTORY AERATION AND LEVELLING. THE MACHINE WORKING DEPTH IS OBTAINED BY THE ROLLER'S HEIGHT ADJUSTMENT AVAILABLE BY SIDE PINS, SIDE DOUBLE BOLTS OR SIDE DOUBLE HYDRAULIC JACKS.

CAGE ROLLER: EXTERNAL 405 MM, 450 MM O 500 MM – IT IS USED IN MEDIUM MIX SOILS AND IN NOT TO HIGH MOISTURE CONDITIONS BY GUARANTEEING, IN FAIRLY DRY, NORMAL SOIL CONDITION, AN OPTIMUM SEED BED PREPA RATION. THE 500 MM SUPER-CAGE FITS ADDITIONAL BARS TO INCREASE THE ROLLING RESISTANCE THAT CAN BE REMOVED TO REDUCE THE RISK OF CLOGGING IN HUMID CONDITIONS. THE MACHINE WORKING DEPTH IS OBTAINED BY THE ROLLER'S HEIGHT ADJUSTMENT AVAILABLE BY SIDE PINS, SIDE DOUBLE BOLTS OR SIDE DOUBLE HYDRAULIC JACKS.

PACKER ROLLER: EXTERNAL 406 MM, 464 MM, 500 MM O 550 MM – ESPECIALLY DESTINED TO AUTUMNAL TILLING, HIGHLY VERSATILE DRY OR DAMP SOILS, TO BREAK UP THE SOIL FURTHER, FOR SURFACE CLODS TO OBTAIN AN EXCELLENT SURFACE COMPACTING FOR SOWING. IT HAS A SUITABLE CARRYING EFFECT WHILE HAVING A SEED DRILL COMBINATION DUE TO THE ROTATION OF THE CYLINDER TRIANGULAR TEETH

MAXI-SPIKED ROLLER: EXTERNAL TUBE 525 MM – THE MACHINE WORKING DEPTH IS OBTAINED BY THE ROLLER'S HEIGHT ADJUSTMENT AVAILABLE BY SIDE PINS, SIDE DOUBLE BOLTS OR SIDE DOUBLE HYDRAULIC JACKS. THIS KIND OF ROLLER IS MAINLY USED ON DAMP, CLAYEY SOILS AND IN HARD SOIL CONDITIONS

CRUMBLING ROLLER: EXTERNAL 412 MM O 500 MM – SAME AS THE PACKER ROLLER IS MAINLY SUGGESTED FOR A SURFACE CLODS AND DRY SOILS CONDITION. IT IS NOT EXCESSIVELY COMPACTING THE SOIL AND LE AVES IT DULY LEVELLED. WELL SUITED TO USE IN COMBINATION WITH INTEGRATED SEED DRILLS BECAUSE OF ITS NATURAL CARRYING EFFECT. THE MACHINE WORKING DEPTH IS OBTAINED BY THE ROLLER'S HEIGHT ADJUSTMENT AVAILABLE BY SIDE PINS, SIDE DOUBLE BOLTS OR SIDE DOUBLE HYDRAULIC JACKS

COIL ROLLER: EXTERNAL 460 MM – A BAR WOUND IN A SPIRAL AROUND A CENTRAL AXIS MAKES THIS ROLLER ESPECIALLY SUITABLE FOR LIGHT SANDY SOIL

RUBBER FURROW RING ROLLER: EXTERNAL 460 MM – SAME REGULATIONS OF PRECEDENTS ROLLERS - FURROW RUBBER RING ROLLERS PROVIDE RECONSOLIDATION IN STRIPS. THIS ARE THE BEST PRE-CONDITIONS FOR AN EVEN GROWTH OF THE VOLUNTEER GRAIN.

SMOOTH ROLLER: EXTERNAL 406 MM - THE ROLLER COMPACTS THE SOIL MAKING IT MORE RESISTANT TO ANY PERIOD OF AUTUMN DROUGHT, TO THE EROSION OF RAINS BEFORE THE PERFECT ROOTING OF THE SHOOTS AND PROTECTS THE SEED UNDER THE GROUND MAKING IT LESS EXPOSED TO BIRDS AND INSECTS.

FRANÇAIS

ROULEAU A DENTS: EXTERNE 477 MM O 525 MM – LE ROULEAU A DENTS (OU POINTES) S'UTILISE SUR TERRAINS MOUILLES ET IL EST INDIQUE POUR NIVELER LE SOL EN PROFONDEUR ET POUR AVOIR UN DRAINAGE PARFAIT. LA PROFONDEUR DE TRAVAIL NECESSAIRE S'OBTIENT SUR LE REGLAGE DU ROULEAU QUI PEUT ETRE, AUX CHOIX, PAR BROCHES LATERALES, PAR DOUBLE MANIVELLES OU HYDRAULIQUE PAR DOUBLES VERINS

ROULEAU CAGE: EXTERNE 405 MM, 450 MM O 500 MM – PARTICULIEREMENT ADAPTE AUX CONDITIONS ASSEZ SECHES ET NON COLLANTES, ET POUR LES CULTURES DE PRINTEMPS; DANS LES VERSIONS SUPER CAGE (500MM) LE GRAND DIAMETRE PERMET UNE MEILLEURE RESISTANCE AU ROULEMENT, UNE PUISSANCE ABSORBEE TRES FAIBLE ET IL Y LA POSSIBILITE DE RETIRER LES TIGES AMOVIBLES POUR REDUIRE LES RISQUES DE COLMATAGE EN CAS DE CONDITIONS LEGEREMENT HUMIDES.

ROULEAU PACKER: EXTERNE 406 MM, 464 MM, 500 MM O 550 MM – GRANDE POLYVALENCE D'UTILISATION: CONDITIONS SECHES OU HUMIDES ET TRES PERFORMANT POUR RAFFINER ULTERIEUREMENT LA SURFACE. DU LIT DE SEMENCE AVEC UN EFFET DE COMPACTAGE SUR LES TERRAINS LEGERS. CONSEILLE EN SOL LIMONEUX ET BATTANT, ET EN SOL TRES ARGILEUX NOTAMMENT AVEC SEMIS EN CONDITIONS HUMIDES, IL EST EQUIPE D'UNE BARRE PORTE RACLOIRS QUI LE TIENT PROPRE. ADAPTE AUX UTILISATIONS AVEC UN SEMOIR INTEGRE POUR SA BONNE PORTANCE.

ROULEAU A DENTS MAXI: EXTERNE 525 MM – LA PROFONDEUR DE TRAVAIL NECESSAIRE S'OBTIENT SUR LE REGLAGE DU ROULEAU: PAR BROCHES, PAR VERINS MECANIQUES OU HYDRAULIQUES. COMME LE ROULEAU A DENTS, IL S'UTILISE SUR TERRAINS MOUILLES, ARGILEUX ET EN CONDITIONS DIFFICILES. MEILLEURE COMPACTION GRACE AU MAJEURE DIAMETRE DU TUYAU. IL EST INDIQUE POUR LES OPERATIONS DE PREPA RATION SUR TERRAIN LABOURE.

ROULEAU EMOTTEUR: EXTERNE 412 MM 0 500 MM – MEME EMPLOI DU ROULEAU PACKER: COMPACTAGE ASSURE, IL NE CRAINT PAS LES TERRAINS DIFFICILES ET PIERREUX, ADAPTE AUX UTILISATIONS AVEC UN SEMOIR COMBINE. IL EST EQUIPE AUSSI D'UNE BARRE PORTE RACLOIRS POUR SON NETTOYAGE CONSTANT AU TRAVAIL. LA PROFONDEUR DE TRAVAIL EST OBTENUE PAR REGLAGE MANUEL.

ROULEAU SPIRE: EXTERNE 460 MM – UNE BARRE QUI S'ENVELOPPE ET SE DISPOSE A SPIRAL SUR L'AXE CENTRAL: LE ROULEAU SPIRE EST IDEAL POUR LES TERRAINS SABLEUX ET LEGER QUAND LE COMPACTAGE N'EST PAS NECESSAIRE. LA PROFONDEUR DE TRAVAIL NECESSAIRE S'OBTIENT SUR LE REGLAGE DU ROULEAU.

ROULEAU SILLONEUR EN CAOUTCHOUC: EXTERNE 460 MM – MEME REGLAGE DES AUTRES ROULEAUX - LE ROULEAU SILLONEUR ASSURE UN PARFAIT RAPPUYAGE PAR BANDES. CONDITIONS LES PLUS OPTIMALES POUR UNE GERMINATION HOMOGENE DES GRAINS.

ROULEAU LISSE: EXTERNE 406 MM - LE ROULEAU COMPACTE LE SOL EN LE RENDANT PLUS RÉSISTANT AUX ÉVENTUELLES PÉRIODES DE SÉCHERESSE AUTOMNALE, À L'ÉROSION DES PLUIES AVANT L'ENRACINEMENT PARFAIT DES POUSSES ET PROTÈGE LA GRAINE SOUS LE SOL EN LA RENDANT MOINS EXPOSÉE AUX OISEAUX ET AUX INSECTES.

DEUTSCH

ZINKENWALZE: AUSSEN 477 MM ODER 525 MM – DIE HÖHENVERSTELLUNG IST ÜBER BOLZEN MECHANISCH ODER HYDRAULISCH MÖGLICH UND BESTIMMT DIE ARBEITSTIEFE. ES IST ÜBER FEUCHTEN ODER LEHMIGE BODEN BENUTZT. ES VERDICHTET NICHT DEN BODEN, ABER LASST ES GELÜFTET UND NIVELLIERT. ES IST MEISTENS GEBRAUCHT, WO EINE ARBEIT ÜBER EINEM BODEN TIEF GEPFLÜGT NOTWENDIG IST.

STABWALZE: AUSSEN 405 MM, 450 MM ODER 500 MM – DIE HÖHENVERSTELLUNG IST ÜBER BOLZEN MECHANISCH ODER HYDRAULISCH MÖGLICH UND BESTIMMT DIE ARBEITSTIEFE. ES IST ÜBER BODEN AUS MITTEL MISCHUNG UND IN FEUCHTSTÄNDEN NICHT ÜBERMASSIGEN BENUTZT. ES ERMÖGLICHT EINE OPTIMALE OBERFLÄCHIGE RUCKVERFESTIGUNG DES SAATBETTS

PACKERWALZE: AUSSEN 406 MM, 464 MM, 500 MM ODER 550 MM – DIE HÖHENVERSTELLUNG IST ÜBER BOLZEN MECHANISCH ODER HYDRAULISCH MÖGLICH UND BESTIMMT DIE ARBEITSTIEFE. DIE WALZE IST FÜR DIE ZERKLEINE RUNG DES SAATBODENS, FÜR EINE VERDICHTUNG OPTIMALE FÜR DIE SAAT ZU VERPFLICHTEN.

ZINKENWALZE MAXI: AUSSEN 525 MM – DIE HÖHENVERSTELLUNG KANN DURCH BOLZEN ODER 2 MECHANISCHEN ODER HYDRAULISCHEN ZYLINDER SEIN. WIE FÜR DIE ZINKENWALZE IST ES ÜBER FEUCHTEN ODER LEHMIGEN BODEN UND IN SCHWIERIGEN BEDINGUNGEN, MIT DEM VORTEIL DEN BODEN ZU VERDICHTEN DANKBAR AN DEM GRÖSSEREN DURCHMESSER VON DEM ROHR. ES IST MEISTENS BENUTZT, WO EINE ARBEITSVOR BEREITUNG AUF DEM GEPFLÜGTEN BODEN GEFRAGT IST

KRUMENPACKERWALZE: AUSSEN 412 MM ODER 500 MM – DIE HÖHENVERSTELLUNG IST ÜBER BOLZEN MECHANISCH ODER HYDRAULISCH MÖGLICH UND BESTIMMT DIE ARBEITSTIEFE. DIE WALZE IST FÜR DIE ZERKLEINERUNG DES SAATBODENS. DER BODEN WIRD NICHT BEFESTIGT SONDERN NUR BEGRADIGT. . ES HAT EINEN TRAGENDEFFEKT IM KOMBINATION MIT EINER SAATMASCHINE

SPIRALWALZEN: AUSSEN 460 MM – DIE HÖHENVERSTELLUNG IST ÜBER BOLZEN MECHANISCH ODER HYDRAULISCH MÖGLICH UND BESTIMMT DIE ARBEITSTIEFE. DIESE WALZENTYP IST AUS EINER SCHIENE SPIRAL EINGEWICKELT UM ZENTRALEN BRETT GEMACHT. ES IST FÜR LEICHTE UND SANDIGE BÖDEN GEEIGNET

KEILRING GUMMIWALZE: AUSSEN 460 MM – DIE HÖHENVERSTELLUNG IST ÜBER BOLZEN MECHANISCH ODER HYDRAULISCH MÖGLICH UND BESTIMMT DIE ARBEITSTIEFE. KEILRING GUMMIWALZEN SORGEN FÜR EINE STREIFENWEISE RÜCKVERFESTIGUNG. DIES SIND DIE BESTEN VORAUSSETZUNGEN FÜR EINEN GLEICHMÄSSIGEN AUFLAUF DES AUSFALLGETREIDES.

GLATTE WALZE: AUSSEN 406 MM - DIE WALZE VERDICHTET DEN BODEN UND MACHT IHN WIDERSTANDSFÄHIGER GEGEN HERBSTDÜRREPERIODEN, GEGEN REGENEROSION VOR DER PERFEKTEN VERWURZELUNG DER TRIEBE UND SCHÜTZT DAS SAATGUT UNTER DER ERDE, WODURCH ES WENIGER VÖGELN UND INSEKTEN AUSGESETZT WIRD.

ESPAÑOL

RODILLO DIENTES: DIÁMETRO EXTERNO 477 MM. O 525 MM. - EL RODILLO A DIENTES (O PUNTAS) SE UTILIZA SOBRE TERRENOS MOJADOS Y SE INDICA PARA NIVELAR EL SUELO EN PROFUNDIDAD Y PARA TENER UN DRENAJE PERFECTO. LA PROFUNDIDAD DE TRABAJO NECESARIA SE OBTIENE SOBRE EL AJUSTE DEL RODILLO QUE PUEDE SER, A LAS ELECCIONES, POR ALFILERES LATERALES, POR DOBLE MANIVELAS O HIDRÁULICA POR DOBLES GATOS

RODILLO JAULA: DIÁMETRO EXTERNO 405 MM., 450 MM. O 500MM - ESPECIALMENTE ADAPTADO A LAS CONDICIONES BASTANTE SECAS Y NO PEGAJOSAS, Y PARA LAS CULTURAS DE PRIMAVERA; EN LAS VERSIONES SUPER JAULA (500MM) EL GRAN DIÁMETRO PERMITE UNA MEJOR RESISTENCIA AL RODAMIENTO, UNA POTENCIA ABSORBIDA MUY ESCASA Y ÉL ALLÍ LA POSIBILIDAD DE RETIRAR LOS TRONCOS AMOVIBLES PARA REDUCIR LOS RIESGOS DE RELLENO EN CASO DE CONDICIONES LIGERAMENTE HÚMEDAS.

RODILLO PACKER: DIÁMETRO EXTERNO 406 MM., 464 MM., 500 MM. O 550 MM. - GRAN POLIVALENCIA DE UTILIZACIÓN: CONDICIONES SECAS O HÚMEDAS Y MUY POTENTE PARA REFINAR POSTERIORMENTE LA SUPERFICIE. DE LA CAMA DE SEMILLA PISONAMIENTO EN TERRENOS LIGEROS. ACONSEJADO EN SUELO FANGOSO Y HOJA, Y EN SUELO MUY ARCILLOSO, EN PARTICULAR, CON SIEMBRA EN CONDICIONES HÚMEDAS, SE EQUIPA DE UNA BARRA LLEVA RASPADORES QUE LO TIENE PROPIO. ADAPTADO A LAS UTILIZACIONES CON UNA SEMBRADORA INTEGRADA PARA SU BUENA FUERZA DE SUSTENTACIÓN.

RODILLO DIENTES MÁXI: DIÁMETRO EXTERNO 525 MM. - LA PROFUNDIDAD DE TRABAJO NECESARIA SE OBTIENE SOBRE EL AJUSTE DEL RODILLO: POR ALFILERES, POR GATOS MECÁNICOS O HIDRÁULICOS. COMO EL RODILLO A DIENTES, SE UTILIZA SOBRE TERRENOS MOJADOS, ARCILLOSOS Y EN CONDICIONES DIFÍCILES. MEJOR APISONAMIENTO GRACIAS AL PRINCIPAL DIÁMETRO DEL TUBO. SE INDICA PARA LAS OPERACIONES DE PREPARACIÓN SOBRE TERRENO ARADO.

RODILLO DESMENUZADOR: DIÁMETRO EXTERNO 412 MM. O 500 MM. - INCLUSO EMPLEO DEL RODILLO PACKER: GARANTIZADO APISONAMIENTO, NO TEME LOS TERRENOS DIFÍCILES Y PEDREGOSOS, ADAPTADO A LAS UTILIZACIO NES CON UNA SEMBRADORA COMBINADA. ES EQUIPA TAMBIÉN DE UNA BARRA LLEVA RASPADORES PARA SU LIMPIEZA CONSTANTE EN EL TRABAJO. LA PROFUNDIDAD DE TRABAJO ES OBTENIDA POR AJUSTE MANUAL.

RODILLO ESPIRA: DIÁMETRO EXTERNO 460 MM. - UNA BARRA QUE SE ENVUELVE Y SE DISPONE A ESPIRAL SOBRE EL EJE CENTRAL: EL RODILLO ESPIRA ES IDEAL PARA LOS TERRENOS ARENOSOS Y LIGEROS CUANDO EL APISONA MIENTO NO ES NECESARIO. LA PROFUNDIDAD DE TRABAJO NECESARIA SE OBTIENE SOBRE EL AJUSTE DEL RODILLO.

RODILLO SURCADOR EN GOMA: DIÁMETRO EXTERNO 460 MM - LA PROFUNDIDAD DE TRABAJO NECESARIA SE OBTIENE SOBRE EL AJUSTE DEL RODILLO: POR ALFILERES, POR GATOS MECÁNICOS O HIDRÁULICOS. EL RODILLO DE SURCO EN GOMA ASEGURA UNA CONSÓLIDACION DE LOS SURCOS DE SIEMBRA. CONDICIONES OPTIMALES POUR UNA BROTADURA HOMOGÉNEA DE LAS SEMILLAS.

RODILLO LISO: DIÁMETRO EXTERNO 406 MM - EL RODILLO COMPACTA EL SUELO HACIÉNDOLO MÁS RESISTENTE A EVENTUALES PERIODOS DE SEQUÍA OTOÑAL, A LA EROSIÓN DE LAS LLUVIAS ANTES DEL PERFECTO ENRAIZAMIENTO DE LOS BROTES Y PROTEGE LA SEMILLA BAJO TIERRA HACIÉNDOLA MENOS EXPUESTA A PÁJAROS E INSECTOS.